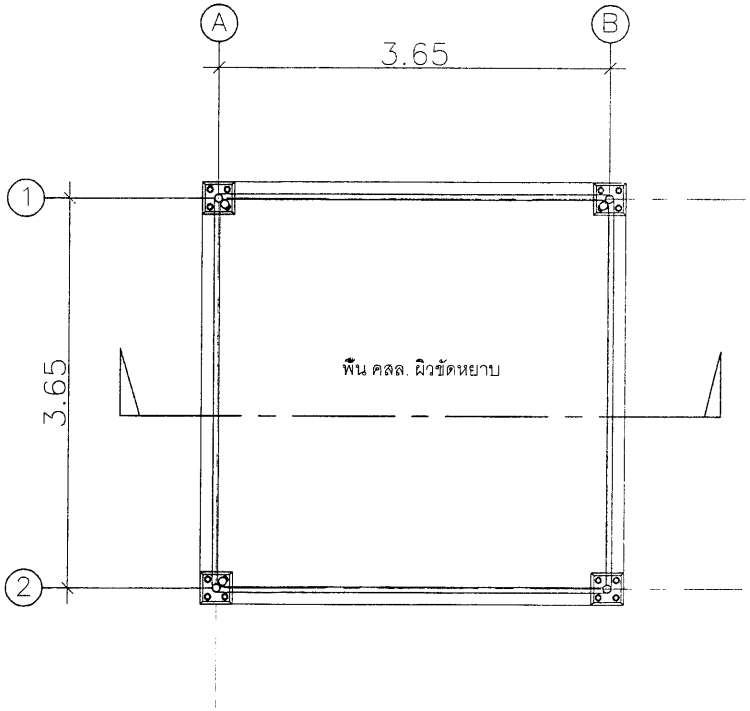

แปลนพื้น

มาตราส่วน 1:50

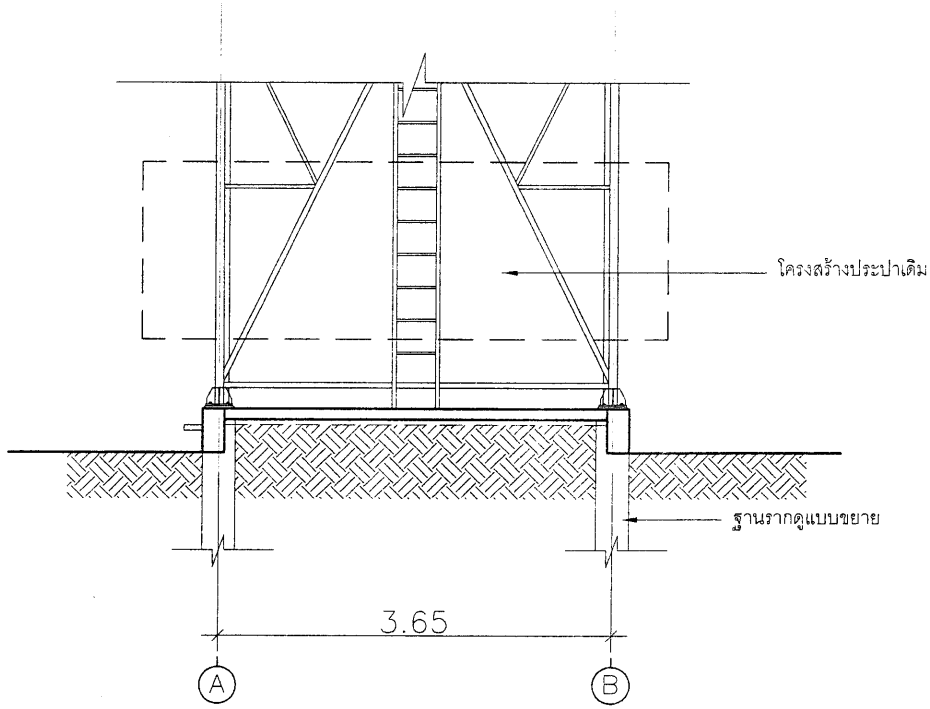

รูปตัด

มาตราส่วน 1:50

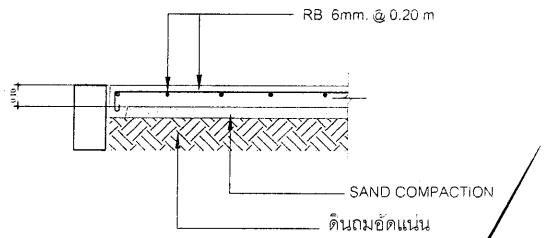

แบบขยายพื้น GS

SCALE 1:25

องค์การบริหารส่วนตำบลกะลาเส	โครงการ ก่อสร้างงานฐานราก คานคอดิน รับถังประปาโครงเหล็ก	เขียนแบบ นายสิทธิพร ศรีคง	วิศวกรโยธา นายสัญญา ปัญจะ ภย.28701 นายพงศักดิ์ บุญหา สย.10971	ตรวจสอบ (ว่าที่ ร.ต.อาภรณ์ อัมพันธ์) ผอ.กองช่าง	เห็นชอบ (นางจัตนา ว่องวรานนท์) รก.ปลัด อบต.กะลาเส	อนุมัติ (นายประสิทธิ์ ดีอ้อ) นายก อบต.กะลาเส	แบบเลขที่ รูปตัด	วัน / เดือน / ปี แบบเลขที่	แผ่นที่ 06 จำนวน 11